Cosiflor DF Comfort 10/30

Bitte nur beiliegende Schrauben verwenden.
Please use enclosed screws only.
Gelieve enkel bijgevoegde schroeven te gebruiken.
Se servir exclusivement des vis jointes.
Si prega di utilizzare solo le viti allegate.
Proszę używać tylko wkrętów załączonych w opakowaniu.
Используйте только шурупы, находящиеся в приложении к упаковке.

Wichtig! Bitte mit der Pflegeanleitung aufbewahren!

Important! Please keep together with care instructions!

Belangrijk! A.u.b. bij de gebruiksaanwijzing bewaren!

Important! Conserver ensemble avec les conseils d'entretien!

Importante! Conservare con le istruzioni per la manuitenzione!

Ważne! Proszę przechowywać z instrukcją pielęgnacji!

Внимание! Хранить вместе с инструкцией по эксплуатации!

Demontage • Disassembly • Démontage • Smontaggio • Demontaż • Демонтаж

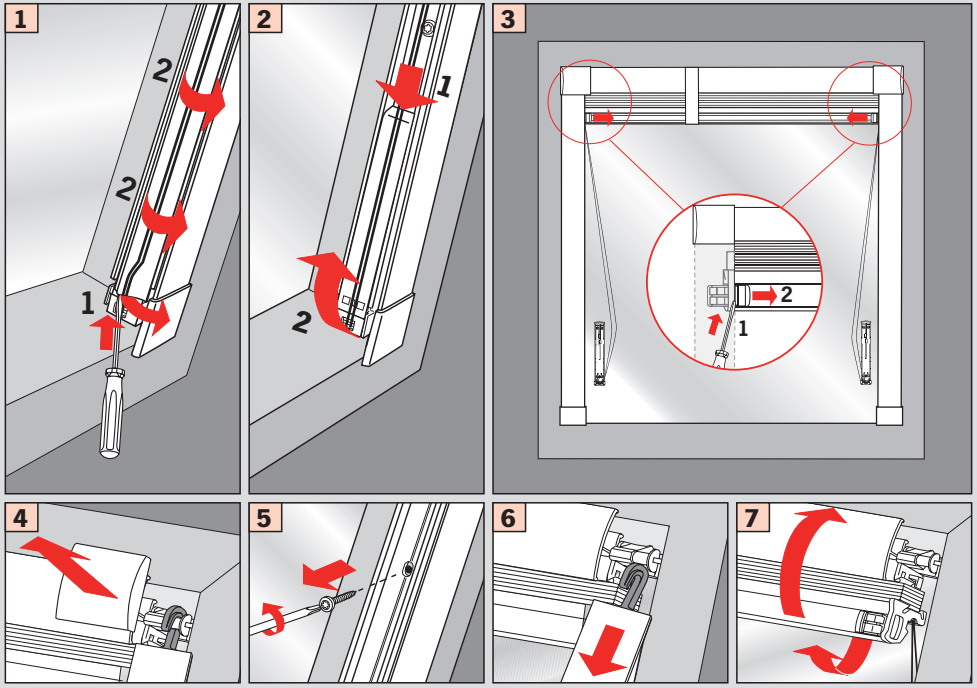

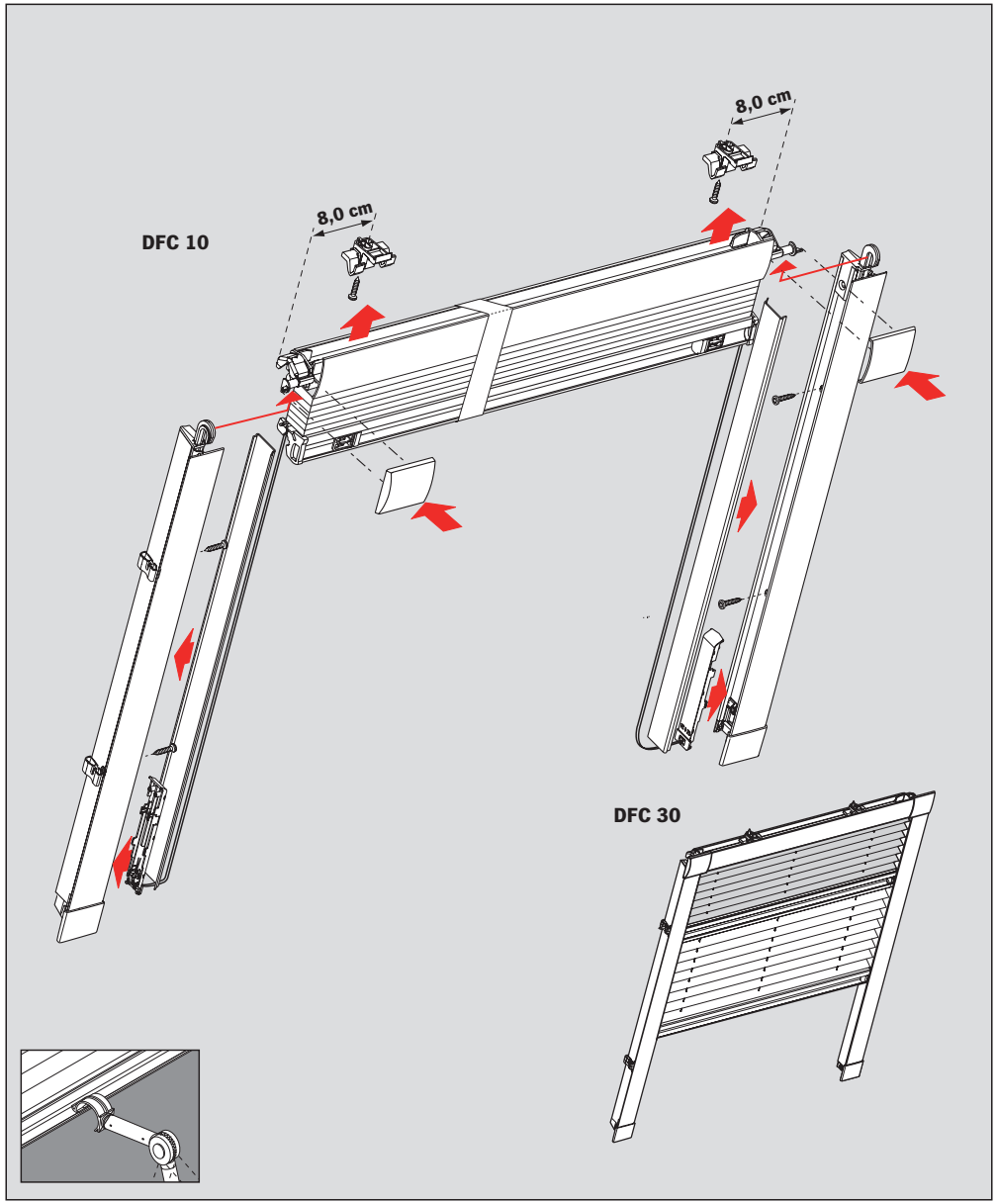

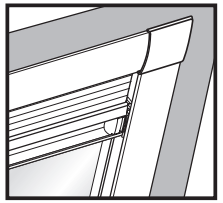

Falzmontage,
Top fixing,
Bevestiging in de sponning,
Dans la feuillure,
Montaggio nella piegatura,
Montaż w świetle szyby,
Монтаж в проем

Vorbereitung • Preparation • Voorbereiding • Préparation • Preparazione • Przygotowanie • Подготовка

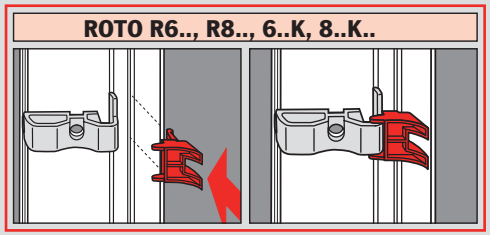

Montage • Fitting • Montaggio • Montaż • Монтаж

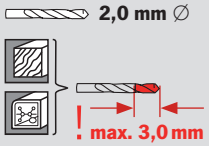

Schrauben nicht überdrehen!
Do not overwind srew!
Schroeven niet te strak aandraaien!
Non spanare la vite!
Ne pas forcer la vis!
Proszę przykręcać z właściwą siłą!
Шурупы прикручивать с приложением соответствующей силы!

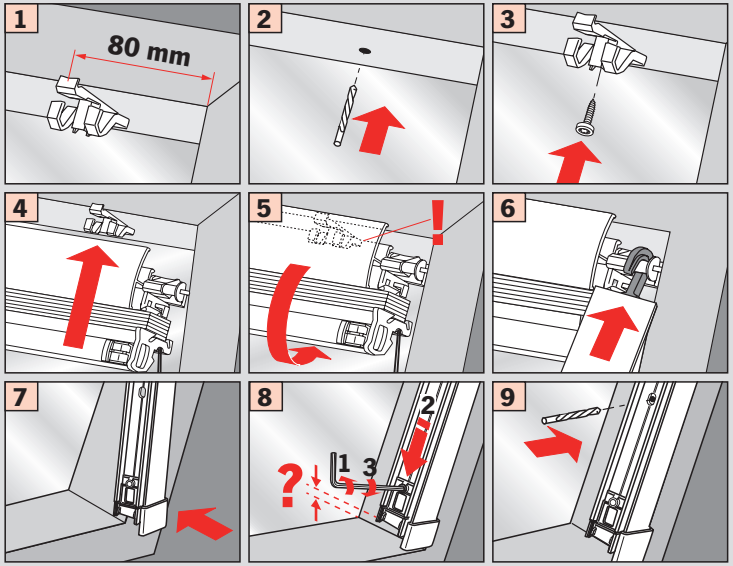

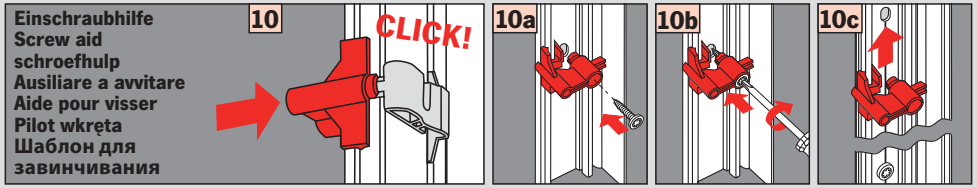
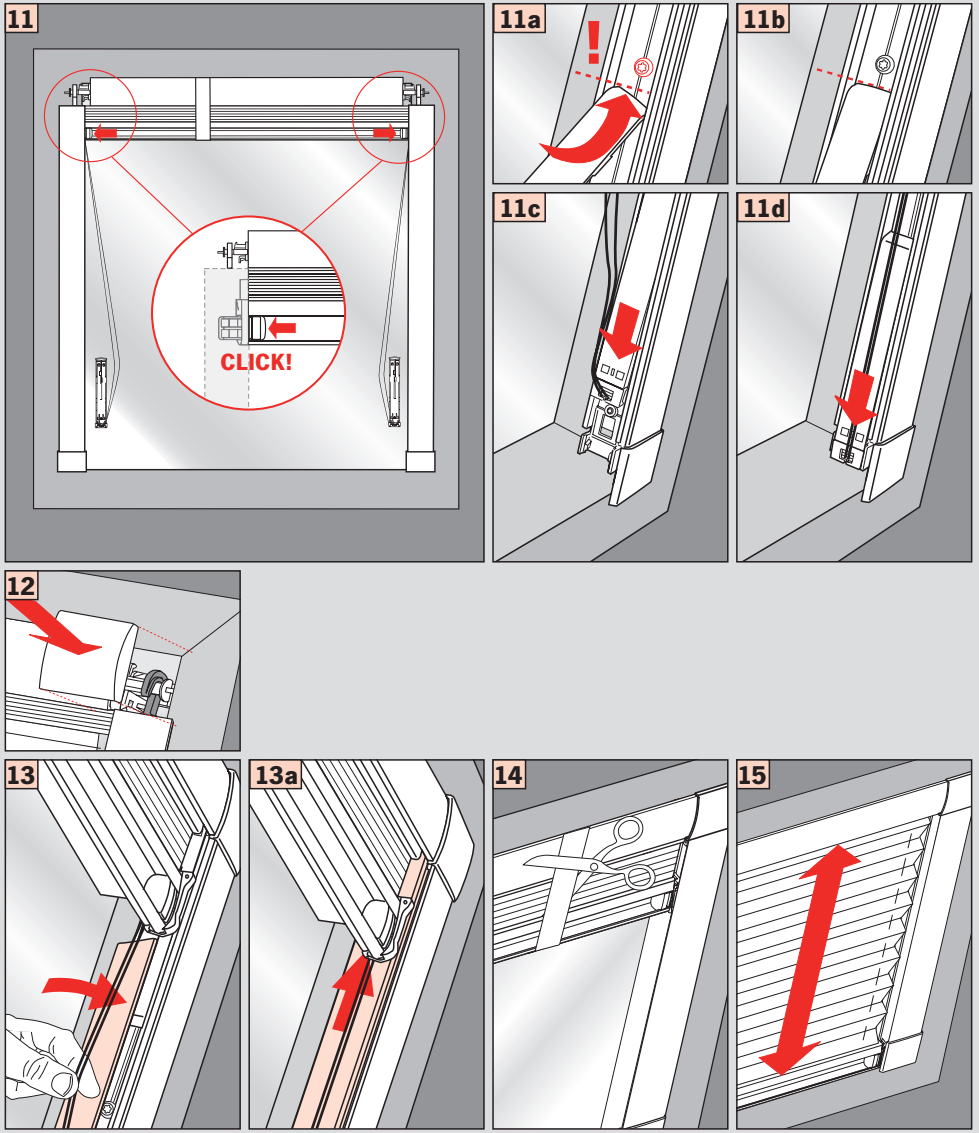
Montage • Fitting • Montaggio • Montaż • Монтаж